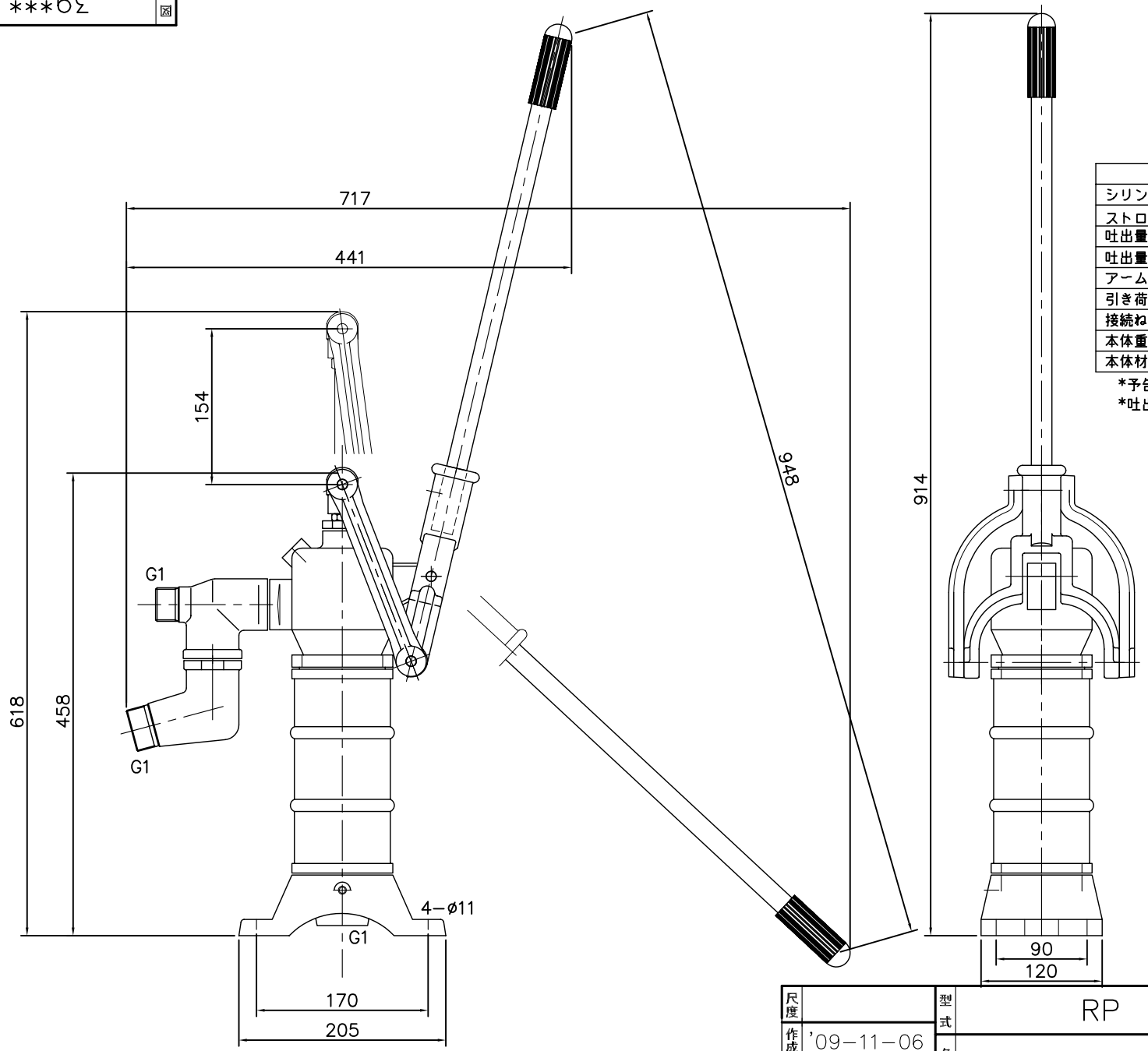

ラビットポンプの主な仕様	
シリンダ内径	ø86mm
ストローク	154mm
吐出量(st)	870mL/st
吐出量(min)	34L/min (40st/min)
アーム比	6
引き荷重	10N(1.0kg 2m揚水)
接続ねじ	G1
本体重量	13kg
本体材質	FC200（変更あり）

*予告なく仕様は変更します
*吐出量，引き荷重等の諸元は参考値

尺度		型式	RP	承認		審査	遠藤	製図	小川
作成	'09−11−06	名称	ラビットポンプ	図番	39***				
セロリ celery									

図番	39***