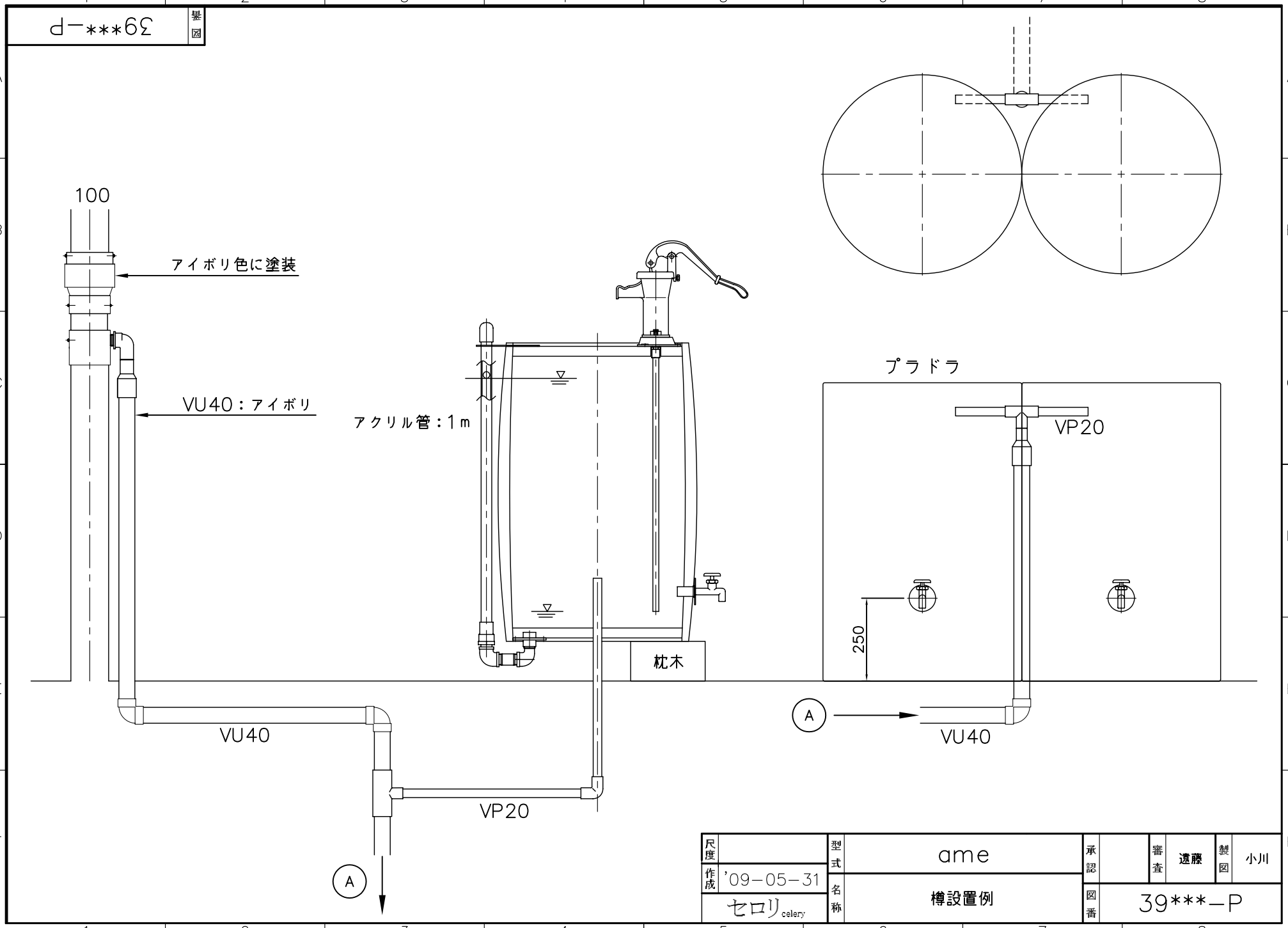

尺度		型式	ame	承認		審査	遠藤	製図	小川
作成	'09-05-31	名称	樽設置例	図番	39***-P				
	セロリ celery								