図番	39***—P

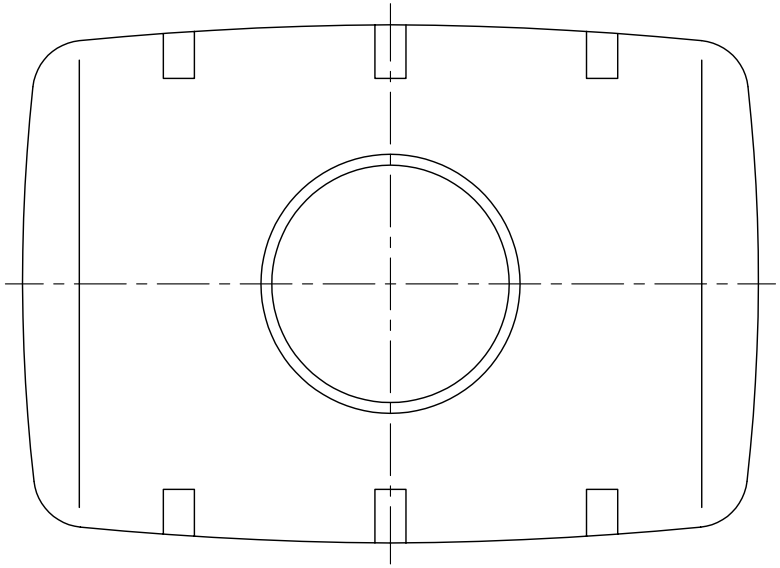

雨水タンクの寸法

呼び容積（リットル）	W（mm）	L（mm）	H（mm）
100	500	680	451
200	620	920	570
300	680	1000	705
500	790	1110	860
600	910	1100	880
800	924	1395	900
1000	960	1560	1075
2000	1590	1560	1330
3000	1800	1580	1490

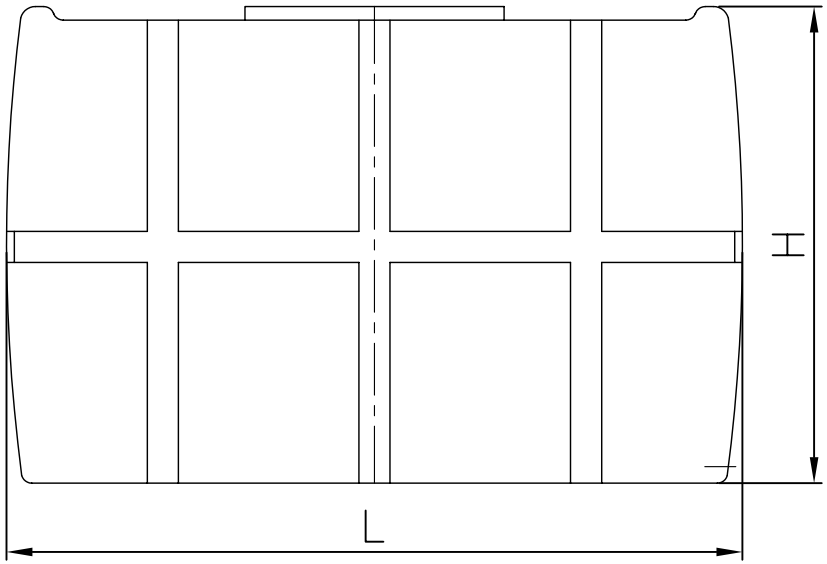

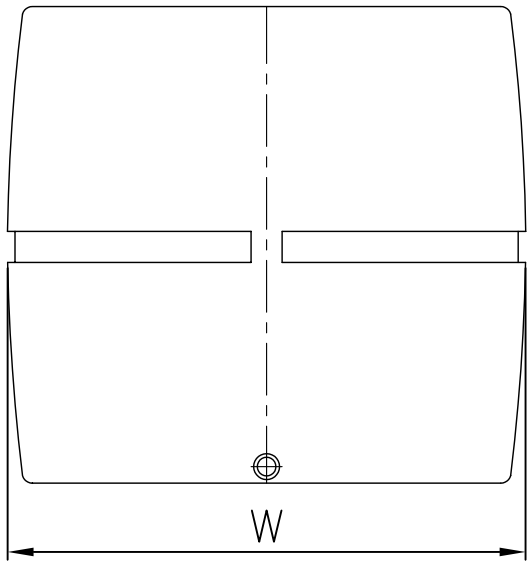

尺度		型式	ame	承認		審査	遠藤	製図	小川
作成	'09-04-15	名称	雨水タンク	図番	39***—P				
セロリ celery									